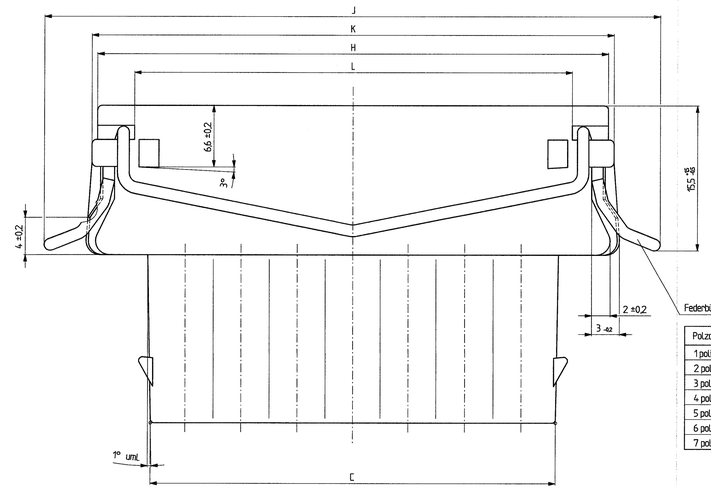

Federbügel Dr. 1.25 B - 14310

Polzahl	ID-Nr.:	Part-No.:
1 polig	606 936	10731820
2 polig	606 937	10731821
3 polig	606 938	10731822
4 polig	606 939	10731823
5 polig	606 941	10731824
6 polig	606 942	10731825
7 polig	606 943	15414394

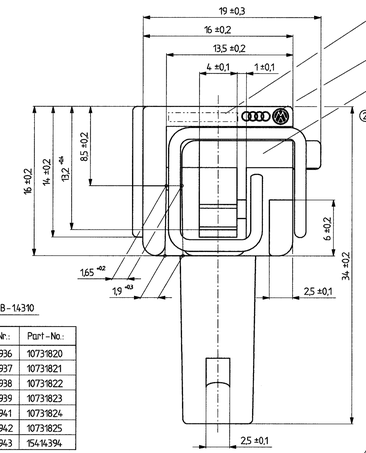

VW-Teilenummer, siehe Tabelle nach DIN 1451; 1 mm hoch

Herstellerzeichen: VW 105 14-A 1.6 mit Index 6-6/89

Gehäuse ohne Dichtung

Polzahl	ID-Nr.:	Part-No.:	Werkstoff
1 polig	404 525	10719827	PA 6.6 GF 25 BK
1 polig	404 526	15397026	PA 6.6 GF 25 BN
1 polig	404 527	15397027	PA 6.6 GF 25 RD
1 polig	404 528	15397028	PA 6.6 GF 25 YE
1 polig	404 529	15397029	PA 6.6 GF 25 BU
1 polig	404 530	15397030	PA 6.6 GF 25 WH
1 polig	404 531	15397031	PA 6.6 GF 25 GN
1 polig	404 532	15397032	PA 6.6 GF 25 GY
2 polig	404 533	10719828	PA 6.6 GF 25 BK
2 polig	404 534	10719829	PA 6.6 GF 25 BN
2 polig	404 535	10719830	PA 6.6 GF 25 RD
2 polig	404 536	10719831	PA 6.6 GF 25 YE
2 polig	404 537	10719832	PA 6.6 GF 25 BU
2 polig	404 538	10719833	PA 6.6 GF 25 WH
2 polig	404 540	10719834	PA 6.6 GF 25 GN
2 polig	404 541	10719835	PA 6.6 GF 25 GY
3 polig	404 543	10719836	PA 6.6 GF 25 BK
3 polig	404 544	10719837	PA 6.6 GF 25 BN
3 polig	404 545	10719838	PA 6.6 GF 25 RD
3 polig	404 547	15397072	PA 6.6 GF 25 YE
3 polig	404 548	15397073	PA 6.6 GF 25 BU
3 polig	404 549	10719839	PA 6.6 GF 25 WH
3 polig	404 550	15397074	PA 6.6 GF 25 GN
3 polig	404 551	10719841	PA 6.6 GF 25 GY
4 polig	404 552	10719842	PA 6.6 GF 25 BK
5 polig	404 553	10719843	PA 6.6 GF 25 BK
6 polig	404 555	10719844	PA 6.6 GF 25 BK
6 polig	404 556	15397107	PA 6.6 GF 25 GY
7 polig	404 557	15397321	PA 6.6 GF 25 BK

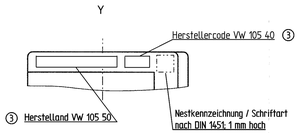

Dichtung:
Werkstoff: Silikon VW 28.1-G 40, ohne Einfärbung
ozonbeständig, warmluftbeständig + 130°

Polzahl	ID-Nr.:	Part-No.:	
1 polig	405 482	10720952	
2 polig	404 431	10720867	
3 polig	405 484	10720955	①
4 polig	405 485	10720958	
5 polig	405 486	10720959	②
6 polig	405 487	10720960	
7 polig	404 558	15414395	

C-C (ohne Feder dargestellt)

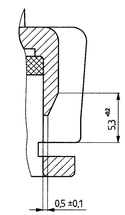

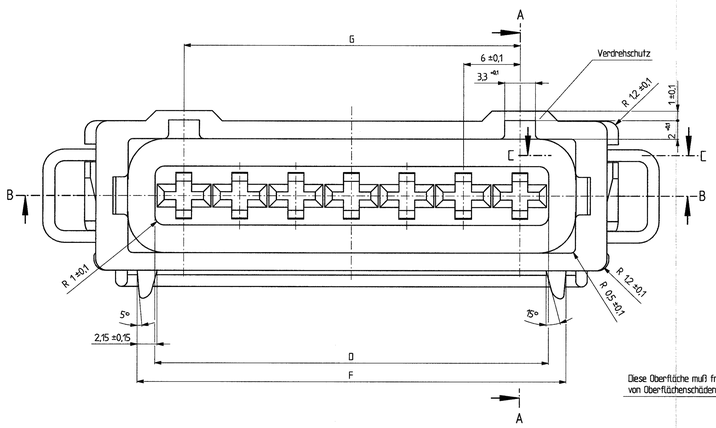

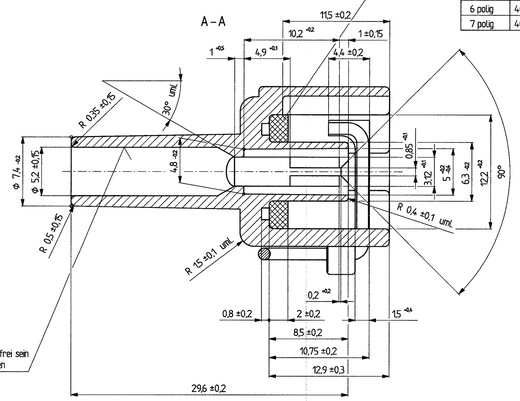

Diese Oberfläche muß frei sein von Oberflächenschäden

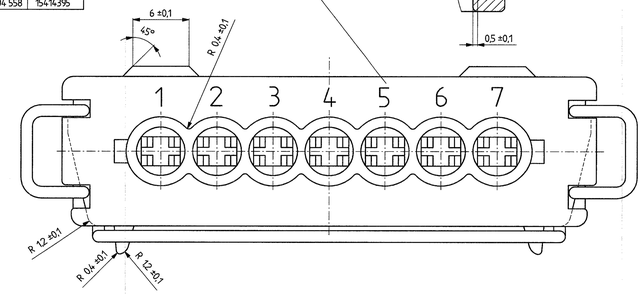

Bemerkungen:

- Kennzeichnung unverwischbar
- nicht bemaßte Rundungen R 0,5 ± 0,1 mm
- [ ] ohne Konizität
- Kammermaße nach VW 191 900 961 M m. Index 2
- Kammer passend für Mini-Timer ID-Nr.: 415 525 / Part-No.: 15318264 oder ähnlich
- Schriften und Gravuren 0,2 mm erhaben
- Flachsteckhülsengehäuse passend für Flachsteckergehäuse; VW-Teilenummer: 357 972 761-767; siehe Zeichn.-Nr.: 6501.891/K
- 1 polig - keinen Verdrehschutz
- 2-7 polig - 2x Verdrehschutz
- VW TAB 003 546 E

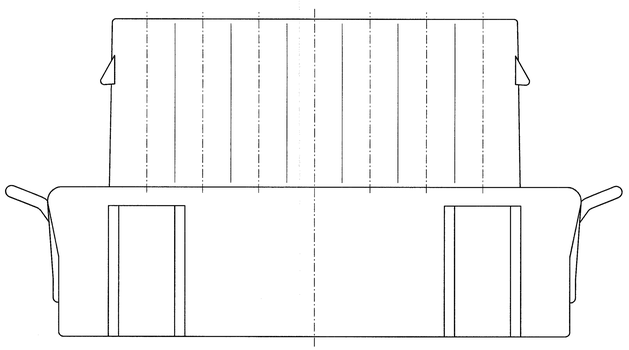

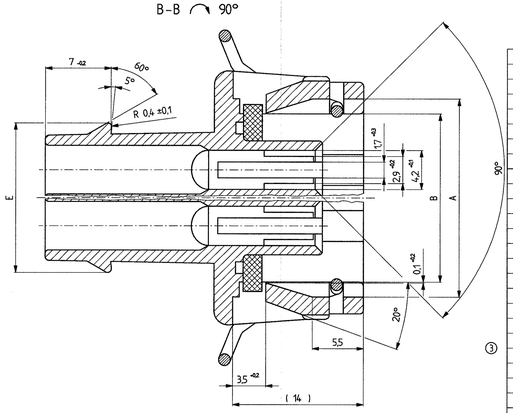

	357 972 751	404 561	10719845	02	15.04.97	BK	1 polig	15,2	12,0	7,4	6,2	10,0	10,0		18,8	30,0	20,0	11,0
	357 972 751 A	404 563	15414405	02	15.04.97	BN												
	357 972 751 B	404 564	10719846	02	15.04.97	RD												
	357 972 751 C	404 565	10719847	02	15.04.97	YE												
	357 972 751 D	404 566	10719848	02	15.04.97	BU												
	357 972 751 E	404 567	15414406	02	15.04.97	WH												
	357 972 751 F	404 568	15414407	02	15.04.97	GN												
	357 972 751 G	404 569	15414409	02	15.04.97	GY												
	357 972 752	404 571	15327869	02	15.04.97	BK	2 polig	21,2	18,0	13,4	12,2	16,0	16,0	6,0	24,8	36,0	26,0	17,0
	357 972 752 A	404 572	10719850	02	15.04.97	BN												
	357 972 752 B	404 573	10719851	02	15.04.97	RD												
	357 972 752 C	404 574	10719852	02	15.04.97	YE												
	357 972 752 D	404 575	10719853	02	15.04.97	BU												
	357 972 752 E	404 576	15364077	02	15.04.97	WH												
	357 972 752 F	404 577	10719855	02	15.04.97	GN												
	357 972 752 G	404 578	15364597	02	15.04.97	GY												
	357 972 753	404 579	15327870	03	21.07.08	BK	3 polig	27,2	24,0	19,4	18,2	22,0	22,0	12,0	30,8	42,0	32,0	23,0
	357 972 753 A	404 580	10719858	03	21.07.08	BN												
	357 972 753 B	404 581	10719859	03	21.07.08	RD												
③	357 972 753 C	404 582	10719860	03	21.07.08	YE												
	357 972 753 D	404 583	15414402	03	21.07.08	BU												
	357 972 753 E	404 584	10719861	03	21.07.08	WH												
	357 972 753 F	404 585	10719862	03	21.07.08	GN												
	357 972 753 G	404 586	10719863	03	21.07.08	GY												
	357 972 754	404 587	15363610	02	15.04.97	BK	4 polig	33,2	30,0	25,4	24,2	28,0	28,0	18,0	36,8	48,0	38,0	29,0
③	357 972 755	404 589	10719865	03	21.07.08	BK	5 polig	39,2	36,0	31,4	30,2	34,0	34,0	24,0	42,8	54,0	44,0	35,0
	357 972 756	404 590	10719866	02	15.04.97	BK	6 polig	45,2	42,0	37,4	36,2	40,0	40,0	30,0	48,8	60,0	50,0	41,0
	357 972 756 G	404 591	15414403	02	15.04.97	GY												
	357 972 757	404 592	15414404	02	15.04.97	BK	7 polig	51,2	48,0	43,4	42,2	46,0	46,0	36,0	54,8	66,0	56,0	47,0
	VW-Teilenummer	ID-Nr.:	Part-No.:	Part-REV	Datum	Farbe	Polzahl	A +0,30	B +0,20	C -0,30	D -0,20	E -0,30	F +0,30	G +0,10	H +0,30	J +0,30	K +0,30	L +0,20

Prüfmaße	nicht tolerierte Winkel: ±3°	Toleranzgruppe nach DIN 16 901	Nennmaßbereich über bis 0 3 / 3 10 / 10 22 / 22 40 / 40 70 / 70 120 / 120 200 / 200
( ) Hilfsmaße			Allgemeintoleranzen ±0,20 ±0,25 ±0,30 ±0,40 ±0,50 ±0,70 ±1,00 ±1,90
theoretische Maße			

-0,1 gerundet; +0,2 gerundet

K 4	03	AC	Hersteller-Land und Code entsprechend dem Produktionsstandortes	15.09.10	V. Kais	J. Sal
B7		AB	Part-No: 15414402; 10719855 REV 03 war 02	21.07.08	P.Kru	A.Sik
A7		AA	Part-No: 10719858-63; 15327870 REV 03 war 02			
J5			Herstelland ist Made in China war Germany			
K3			Hersteller-code ist SOY war KBR			
	03		Ansicht Z hinzu			
K8	02	AC	Part-No. 10719827 war 12719827 (Korrektur)	16.04.03	M.Kru.	R.Wis.
D6	02	AB	Part-No. 15327869 war 10718125 (Korrektur)	10.10.01	M.Kru.	R.Wis.
D6	02	AA	Part-No. 15363610 war 15366310 (Korrektur)	10.10.02	M.Kru.	R.Wis.
H7	02		ID-Nr. 405 486 war 404 496;	15.04.97	J.Moch	D.Kob.
			ID-Nr. 405 487 war 404 497;			
H7	01		ID-Nr. 405 482 war 404 490;	12.03.97	J.Moch	D.Kob.
			ID-Nr. 405 484 war 404 491;			
			ID-Nr. 405 485 war 404 495			

Maßstab / Scale 1:1

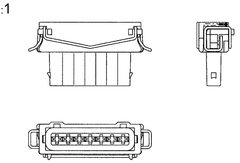

Weitergabe sowie Vervielfältigung dieser Unterlage, Verwertung und Mitteilung ihres Inhalts nicht gestattet, soweit nicht ausdrücklich zugestanden. Zuwiderhandlungen verpflichten zu Schadensersatz. Alle Rechte für den Fall der Patenterteilung oder Gebrauchsmuster-Eintragung vorbehalten.
Copying of this document and giving it to others and the use or communication of the contents thereof are forbidden without express authority. Offenders will be liable for the payment of damages. All rights are reserved in the event of the grant of a patent or the registration of a utility model or design.

DELPHI
D-42119 WUPPERTAL

	Name	Datum/Date	Name
Gezeichnet / Drawn by	A.Kru.	03.03.	A.Kru.
Geprüft / Checked by	D.Kob.	03.05.	D.Kob.
Norm-Abgl. / Standard chk	R.Wis.	05.05.	R.Wis.

Teil Nr. / Part No.: ID siehe Tabelle / see chart
Werkstoff / Material: siehe Tabelle / see chart

Freimaße DIN 16 901 Ausgabe 1982
Werkstückkanten nach DIN 6784
Projektion / Projection

Benennung / Title: Flachsteckhülsengehäuse 1-7 pol.
für Mini-Timer
Receptacle housing 1-7 way

Maßstab / Scale 5:1 1:1

Zeichnungs-Nr. / Drawing-No.: 6.502.680/000.[ ].[ ]
Teil / Piece | Blatt / Page | von / from
Status: KZus

Ersetzt für / Replacement for:
Ersetzt durch / Replaced by:
Drawing-No. 15414587
Format: A0

DELPHI

UNCONTROLLED DOCUMENTS ARE ONLY AVAILABLE ON THE SERVER