图纸编号.		修正	

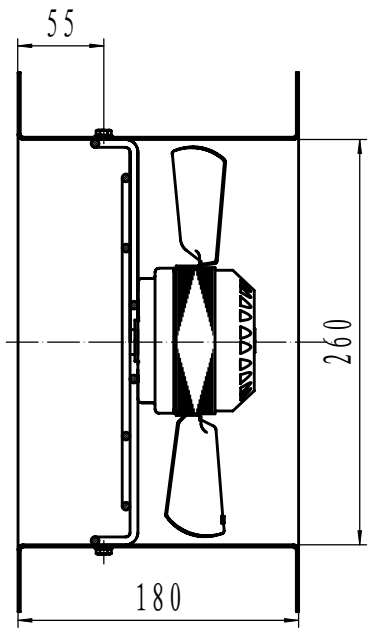

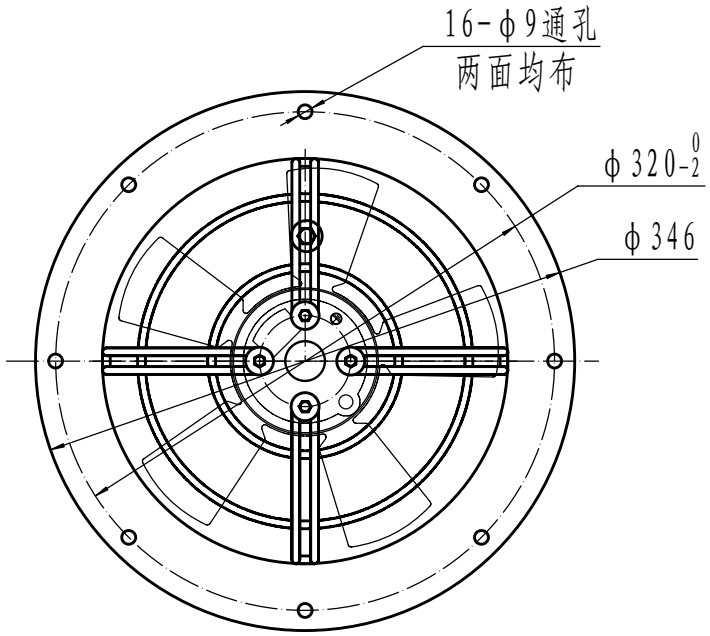

轴流风机

北京三鼎中天科技有限公司

型号:外转子轴流风机	客户:
绝缘等级:F级	运行状态:S1
适用环境温度范围:-30~+60℃	电机温升:≤75K
热保护器工作温度 155±5℃	轴承:滚球轴承
相关证书:CE CCC RoHS	

型号命名: S 25 92 Q- 23 L- A 21

- S — 风机类型
- 25 — 叶轮直径
- 92 — 电机尺寸
- Q — 外框类型
- 23 — 工作电压
- L — 接线方式
- A — 轴承
- 21 — 电机级数
- 电流类型

按照EN 60335-1 2100V标准进行高压测试

电机引线规格 0.5mm².

运转方向: 从网罩方向,顺时针(吸风),逆时针(吹风).

材料/表面处理:转子带排水孔并且黑色喷塑,内置温度保护装置,网罩黑色喷塑

平衡精度:G6.3,双面平衡.

License:CE CCC RoHs

铭牌

sanding S2592Q-23L-A21
单相异步外转子轴流风机
220V 50Hz 0.45A 100W 2480r/min 3uF/450V CL.F
北京三鼎中天科技有限公司

接线图

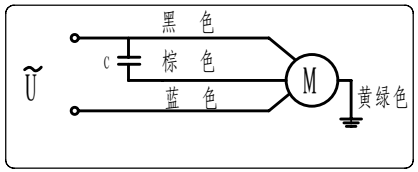

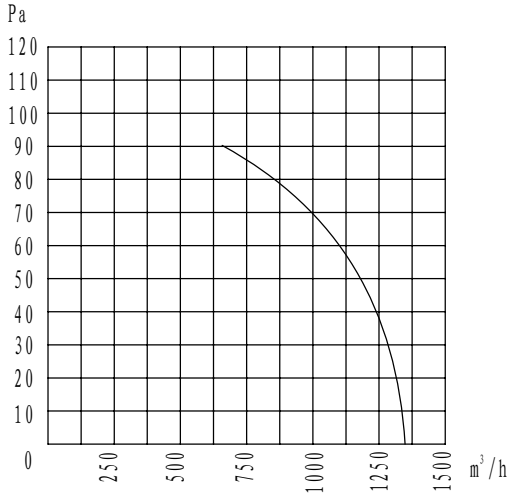

型号	电压 V	频率 Hz	电流 A	输入功率 W	转速 r/min	电容 μF/VAC	风量 m³/h	噪音 dB(A)	A	B	C	D	E	F	G	H
S2592Q-23L-A21	220	50	0.45	100	2480	3/450	1330m³/h/0Pa	60								

	签字	日期
制作		
校对		
设计		
批准		

标题

投影图

A4

范围

页码: 1 of 1