科丰电气
KEFENGDIANQI

风口及电动风阀系列

风口及风阀系列不再只用于生产车间及机箱机柜，科丰电气生产的专用风口可用于酒店，KTV包房。办公室等单独控制场所

- 送风方向可选可调
- 风口安装检修方便
- 外观高档漂亮防结露
- 单独房间控制可遥控、温控、线控
- 叶片可手动调节，永远 不会影响用户的正常使用

风口及电动风阀

ABS电动可调风口系列

简单遥控

简单遥控指没有温控而言,只需在风口洞口处预留220伏电源就可,通过遥控器来控制风口的送风方向角度。
遥控器可以控制风口90°、65°、45°开启状态及摆风运行。按关闭按钮风口关闭密封。

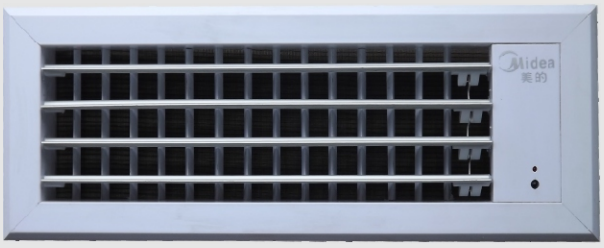

常用型代号为ABS-XXXXHY

线控遥控

风口的打开或关闭由开关量信号所控制如果将开关量信号取自于墙面温控器,就可实现温控控制风口打开或关闭,遥控器只是在风口打开时用于调整送风角度。

常用型代号为ABS-XXXXHY-X

控制说明

红黑电源线接入220伏交流电，开启控制由棕色线接通红色线来实现,可由温控器或普通开关来完成。
此时的遥控器只是遥控风口确定送风方向,一旦确定,记忆储存,下次风口打开时,按上次角度送风。

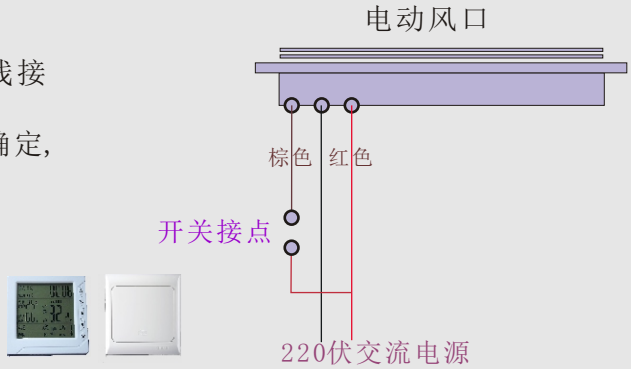

墙面板控制

前三种都是在风口上面安装控制盒都配遥控器现墙面板控制最大区别是风口没有控制盒,也就不再占用风口的有效送风面积，控制机构安装在墙壁上,通过控制线(4米长)、控制风口电机
全套机构由三个部分组成；风口、连线、墙面板控制器。

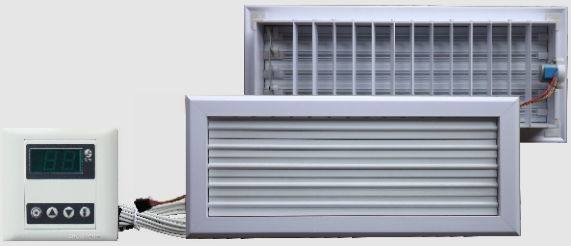

代号为ABS-XXXXKV-X

墙面板控制功能

1;设定温度控制;当室内温度达到设定值时、风口关闭。
2;送风角度可调;四种风口状况;关闭、45°、60°、90°(全开)

风量可调风口风阀

由墙面线控开关或遥控器可对风口风量进行高、中、低及关四档控制。带温控功能开关还可实现控制房间温度。

风阀型代号为ABS-XXXXTF- X

电动散流器

电动散流器实际是由普通散流器及电动风量调节阀所组成,风阀在散流器芯安装之前,先插接好电机线后通过散流器外框口落入框槽内。通过控制风阀叶片实现风量调节。常规分为四种状态、即高、中、低及关。根据不同要求、分为线控和遥控两种控制方式。

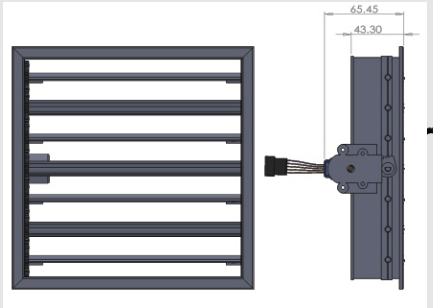

风量调节阀

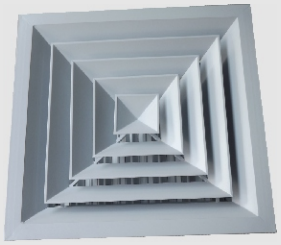

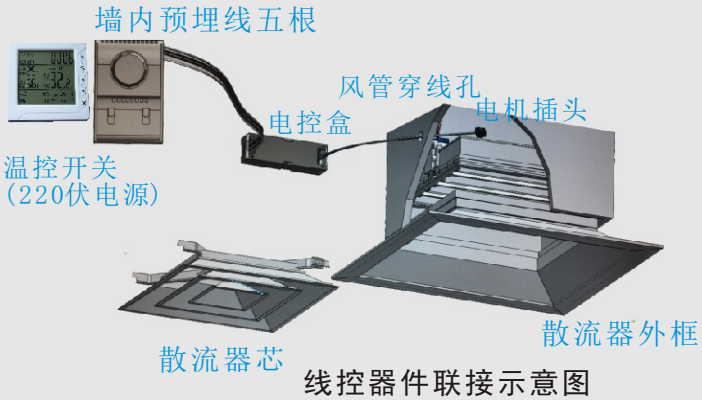

线控器件联接示意图

市购温控器带温控功能可实现控制房间温度。当房间温度达到设定温度时,风阀关闭。

线控安装注意事项

在温控器或三速开关处引入220伏电源预埋五根线为0.3截面的红黑电源线,棕灰白三线联接三速开关高中低接线端。风管穿线孔须加保护套并作防漏风处理

遥控安装注意事项

遥控接收探头要穿过散流器外框一橡皮孔内、并露出几毫米。风管穿线孔须加保护套并作防漏风处理。

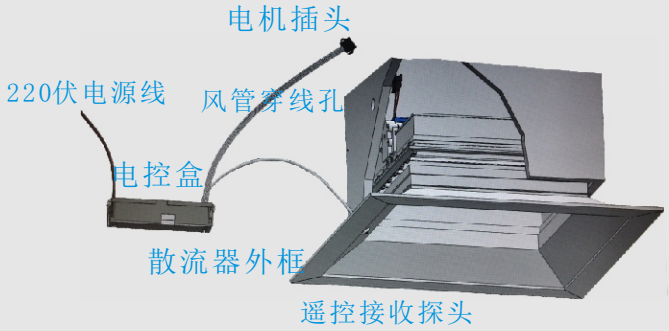

遥控器件联接示意图 遥控器

铝合金电动风阀系列

超薄电动风阀CBQ -X XXXAV

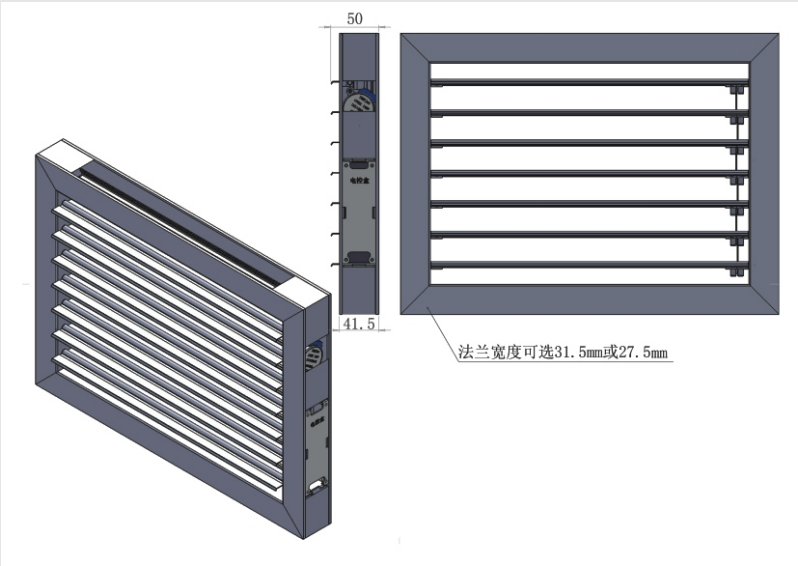

结构介绍： 超薄 量电动量风阀用于通讯基站、计算机房等需要排出热量的通风统，需要电动风阀来控制通风换气的开启和关闭，电动风阀的阀体结构由铝合金构成，永不生锈，超薄电动风阀阀厚42毫米，重量轻。可直接由风管法兰对夹固定，安装简单。可单面法兰和双面法兰任选。法兰边宽度有两种可选、分别为32和28毫米。风阀叶片在关闭时、相互咬合，密封性好。电控盒安装在两法兰之间，接线和维护非常方便。

三面法兰电动风阀K FQ-XXXXAV

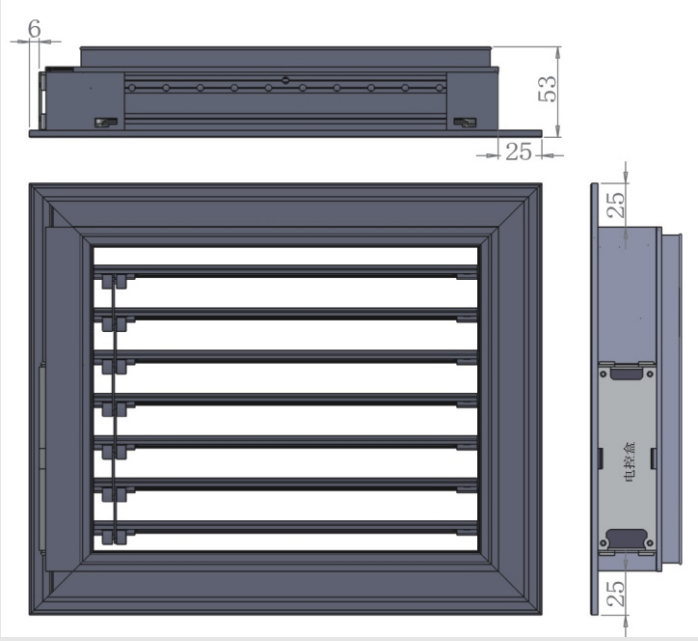

结构介绍；

三面法兰电动风阀是指上下左三边法兰宽度为25mm，右边法兰宽度只有6mm,靠上下法兰边打孔完全可以固定风阀。总厚53mm,后面加有过滤网槽,可直接安装过滤网。

控制方式；

输入电源；可选AC220V、DC48V、DC24V、DC12V。功率;5W

控制信号；干触点控制、有源信号控制。可选接收电脑控制信号，并反馈执行效果信号。

25法兰边电动风阀LFQ -XXXXAV

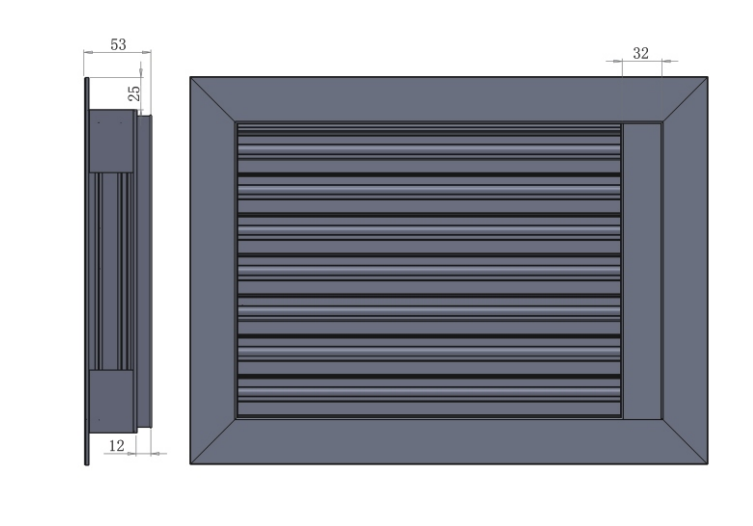

结构介绍；

25法兰边电动风阀是指四面有效法兰边宽都是25mm。电控系统安装在侧边内贴的铝槽内，电器密封效果好。

控制方式；

输入电源；可选AC220V、DC48V、DC24V、DC12V。功率;5W

控制信号；干触点控制、有源信号控制。可选接收电脑控制信号，并反馈执行效果信号。

7法兰边电动风阀SFQ -XXXXAV

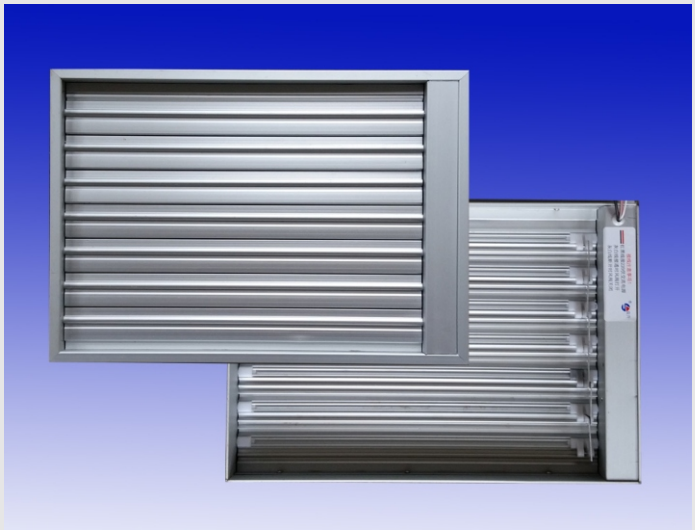

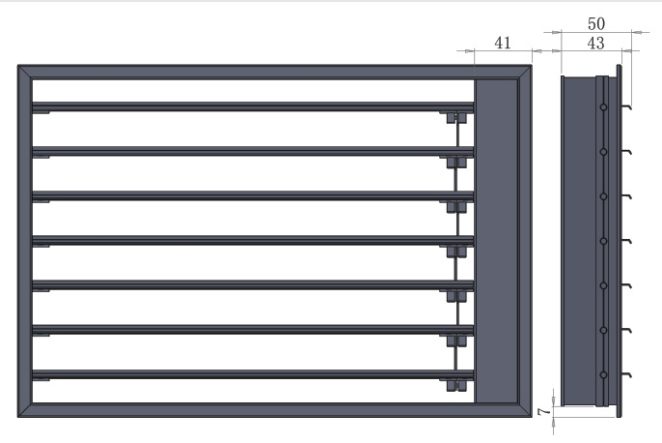

结构介绍；

7法兰边电动风阀是指四面有效法兰边宽都是7mm。电控系统安装在侧边内贴的铝槽内，电器密封效果好。

控制方式；

输入电源；可选AC220V、DC48V、DC24V、DC12V。功率;5W

控制信号；干触点控制、有源信号控制。可选接收电脑控制信号，并反馈执行效果信号。

基站电动风阀JZQ -XXXXAV

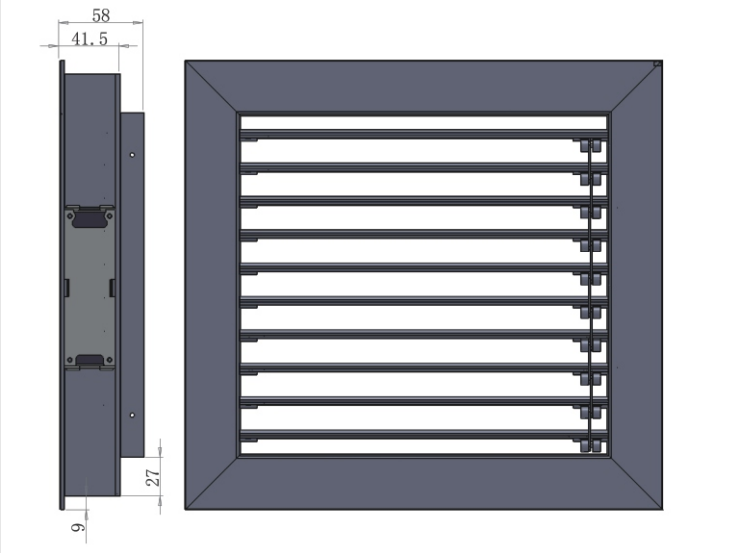

结构介绍；

因移动电信等基站使用较多而命名,控制系统及电机安装在法兰框里面、安装后随同法兰露在外面、便于检修和维护。

控制方式；

输入电源；可选AC220V、DC48V、DC24V、DC12V。功率;5W

控制信号；干触点控制、有源信号控制。可选接收电脑控制信号，并反馈执行效果信号。

基站附框电动风阀Z FJ -XXXXAV

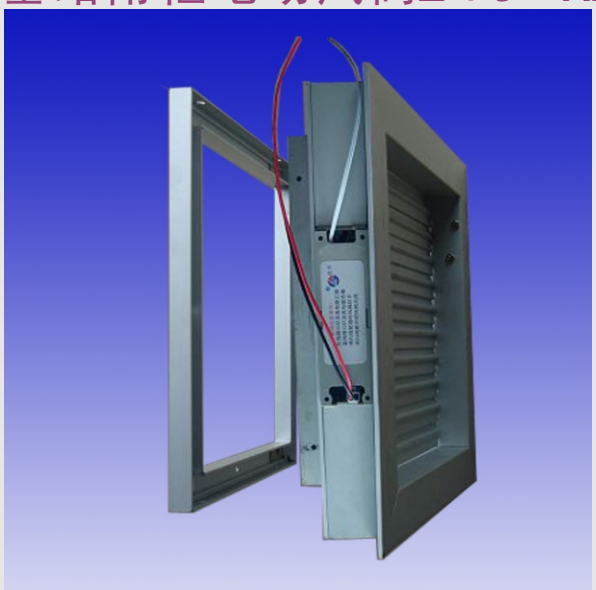

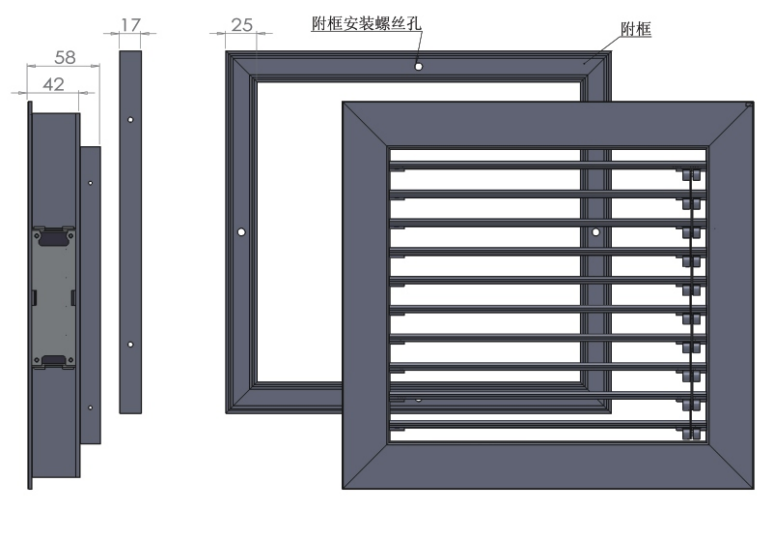

结构介绍；

是在基站电动风阀的基础上,配加一个预安附框。即首先将通风孔洞用附框罩好并用膨胀螺丝固定，再将基站电动风阀安装在这个附框上，这对于维护保养非常方便，同时在安装风阀时配加防护网。

控制方式；

输入电源；可选AC220V、DC48V、DC24V、DC12V。功率;5W

控制信号；干触点控制、有源信号控制。可选接收电脑控制信号，并反馈执行效果信号。

电动百叶窗B YC-XXXXAV

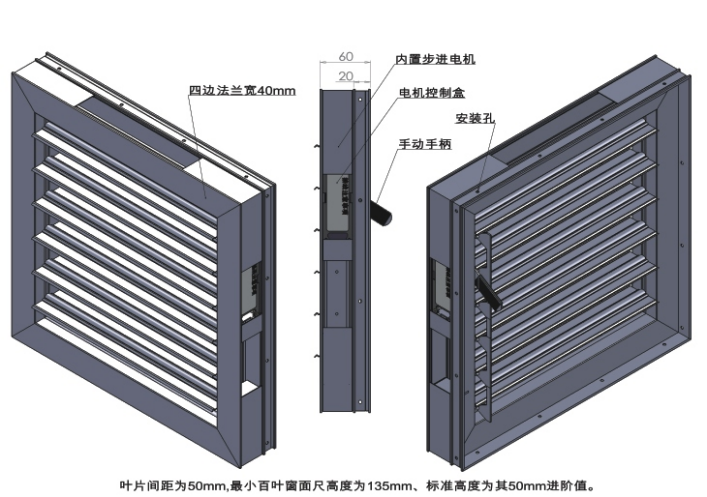

结构介绍；

这是一款无法兰边适合嵌入式安装的电动百叶窗。同普通门窗一样安装、侧面螺丝固定。驱动装置有两种方式选择、一是将电机及控制板安装在侧面窗框里，优点结构简洁。另外一种就是将推拉杆式驱动电机安装在外面,电机维护方便。可以根据客户要求增加手动调节手柄。

控制方式；

输入电源；可选AC220V、DC48V、DC24V、DC12V。功率;5W

控制信号；干触点控制、有源信号控制。可选接收电脑控制信号，并反馈执行效果信号。

微型圆电动风阀YFJ -X XXXAV

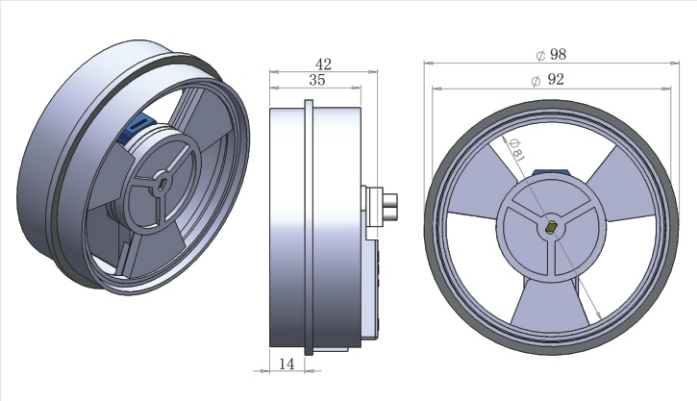

结构介绍； 室内新风口的新风控制,机箱的通风散热,均可由科丰产品“微型圆电动风阀”来完成。作为新风口风量控制、可以配加洁净过滤网及助力风扇。

技术参数;

有效通风面积；23CM^2

风　　量；25M^3/h

材　　料；阻燃ABS

控制方式；

输入电源；可选AC220V、DC48V、DC24V、DC12V。功率;5W

控制信号；干触点控制、有源信号控制。可选接收电脑控制信号，并反馈执行效果信号。