·DC· SD600AN

126x126x31mm
33~20CFM

Model No	额定电压 VDC	电压范围 VDC	输入功率 Watt	额定电流 Amp	参考转速 RPM	最大风量 CFM	m3/min	最大风压 Inch/H2O	mm	噪音 db(A)	PQ Curves
SD600AN-05H	5	4~6	3.8(~4.5)	0.65(~0.9)	2300	30	0.8	0.45	11.43	43	H
SD600AN-05M	5	4~6	3.0	0.55	2000	26	0.7	0.40	10.16	40	M
SD600AN-05L	5	4~6	2.5	0.35	1600	21	0.6	0.33	8.38	31	L
SD600AN-12H	12	8~14	7.2	0.6	2800	33	0.9	0.53	13.46	47	H
SD600AN-12M	12	8~14	5.7	0.47	2200	28	0.8	0.42	10.67	41	M
SD600AN-12L	12	8~14	2.4	0.20	1700	20	0.6	0.33	8.38	31	L
SD600AN-24H	24	12~28	8.8	0.37	2800	33	0.9	0.53	13.46	47	H
SD600AN-24M	24	14~28	7.2	0.30	2200	28	0.8	0.42	10.67	41	M
SD600AN-24L	24	14~28	4.8	0.20	1700	20	0.6	0.37	9.4	31	L
SD600AN-48H	48	24~56	7.2	0.15	2800	33	0.9	0.53	13.46	47	H
SD600AN-48M	48	28~56	5.8	0.12	2200	28	0.8	0.42	10.67	41	M
SD600AN-48L	48	28~60	4.4	0.09	1700	20	0.6	0.33	8.38	31	L

- ** = "WB" for wire lead type Ball bearing, or "TB" for terminal type Ball bearing
- 信湾保留修改资料与改良电子&机械设计的权利，无须告知。资料公差 +-10%

Motor	
马达类别：	Brushless DC, auto cutoff, auto restart, locking and polarity protected motor
马达防护：	
IP 防护：	
Mechanical	
外框：	Aluminum die-cast, natural color treatment. Option:Black color cosmetics
叶轮：	Glass fiber reinforced PBT thermoplastic, UL94V-0 impeller
轴承：	Double sealed high precision ball bearing
旋转方向：	CW seen on rotor
接头：	Wire leads
重量：	360 g (0.79 Lbs)
Electronical	
绝缘强度：	500 VAC/sec. Max leakage 500 micro amp
转速控制：	
讯号输出：	
Environment	
使用温度：	Ambient non-condensing -20~+65C
保存温度：	
平均预期寿命：	Ball bearings 65,000 hours at 45C, 50,000 hours at 65C

Performance P-Q Curves

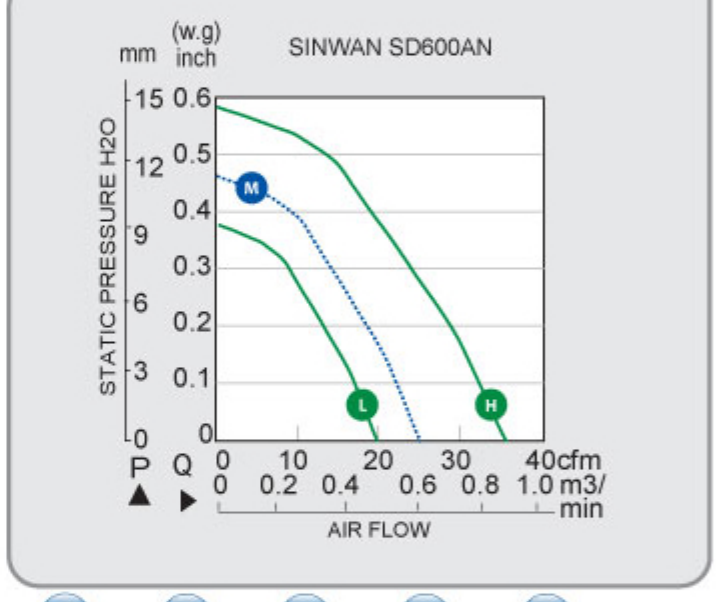

Outline Dimensions

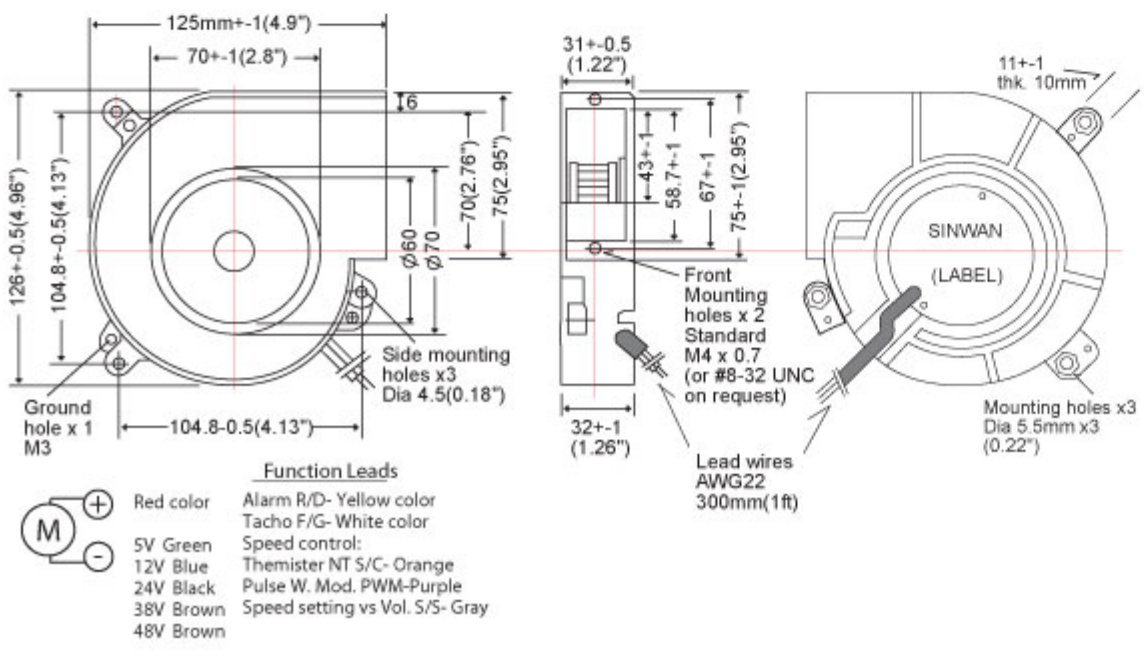

相關產品

RoHS