Motorlüfterrad einflutig
Motorized impeller single inlet

RH56M

Benennung *Product designation*	**Typ** *type*	**Artikel-Nr.** *article no.*
Motorlüfterrad / *Motorized impeller*		
mit seitlichem Anschlußkabel / *with cable side*	RH56M-SDK.4F.1R	120 738
mit Klemmenkasten / *with terminal box*	RH56M-SDK.4F.1R	107 693

RH56M-SDK.4F.1R

400V ± 10% Δ/Y 50Hz

Motor/Rad 106-50-6-6F/200		IP54
P_1	0,61/0,35	kW
I	1,05/0,58	A
n	830/570	min^{-1}
I_A	2,7/0,9	A
t_R	40	°C

Anschlußschaltbild 108XA
Connection diagram

kg	14,5	kg
$\dot{V}_{max}$	7550	m^3/h
p_{d2}	$4{,}0 \cdot 10^{-7}$	$\cdot \dot{V}^2$

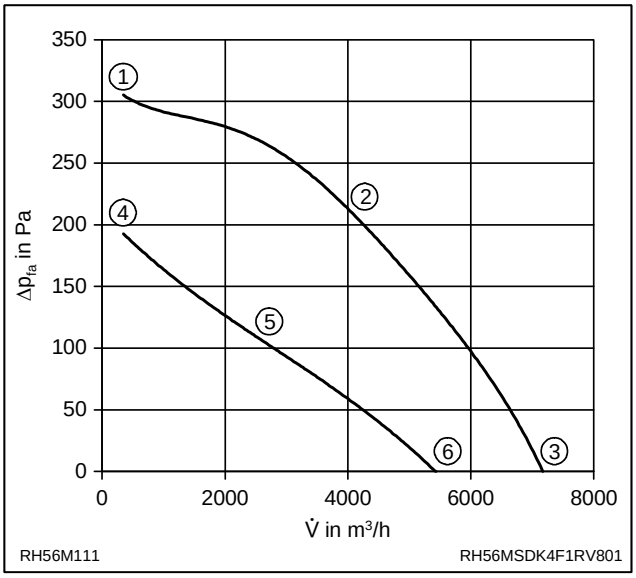
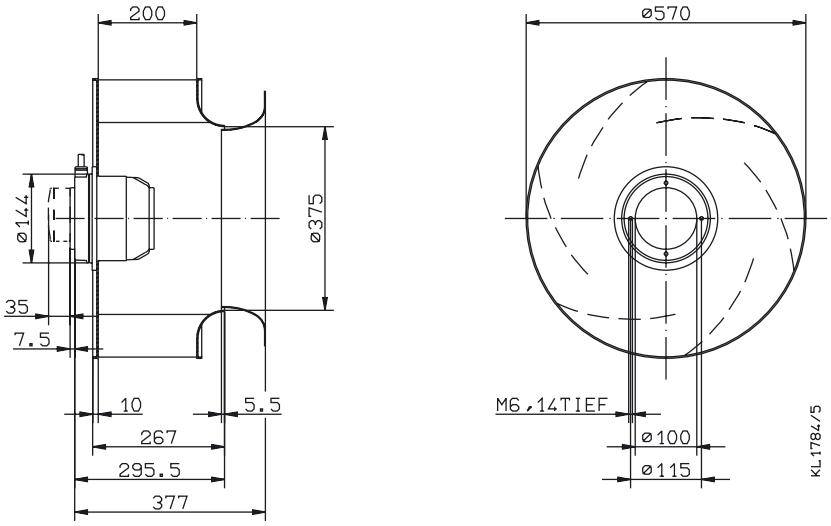
	U	I	P_1	n	L_{WA}
	V	A	W	min^{-1}	dB
1		0,78	380	900	
2	400	1,05	610	830	69
3	Δ	0,87	460	880	75
4		0,45	270	720	
5	400	0,58	350	570	60
6	Y	0,50	300	670	69