Motorlüfterrad einflutig
Motorized impeller single inlet

RH45M

Benennung *Product designation*	**Typ** *type*	**Artikel-Nr.** *article no.*
Motorlüfterrad / *Motorized impeller*		
mit seitlichem Anschlußkabel / *with cable side*	RH45M-VDK.4F.1R	210 731
mit Klemmenkasten / *with terminal box*	RH45M-VDK.4F.1R	107 724

RH45M-VDK.4F.1R

400V ± 10% Δ/Y 50Hz

Motor/Rad	106-50-4-4F/160	IP54
P_1	0,69/0,35	kW
I	1,3/0,68	A
n	1210/830	min^{-1}
I_A	3,4/1,95	A
t_R	40	°C

Anschlußschaltbild 108XA
Connection diagram

kg	9,7	kg
$\dot{V}_{max}$	5600	m^3/h
p_{d2}	$9{,}4 \cdot 10^{-7}$	$\cdot \dot{V}^2$

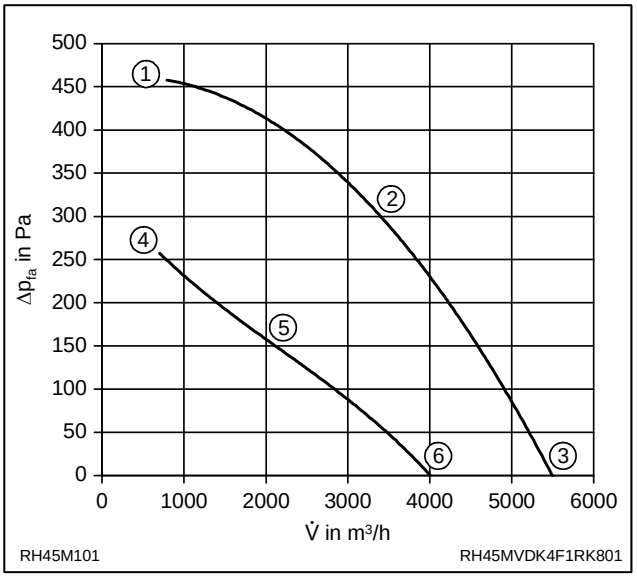

	U	I	P_1	n	L_{WA}
	V	A	W	min^{-1}	dB
1		1,05	505	1330	
2	400	1,3	690	1210	74
3	Δ	1,15	580	1290	83
4		0,58	310	990	
5	400	0,68	350	830	65
6	Y	0,64	330	930	75

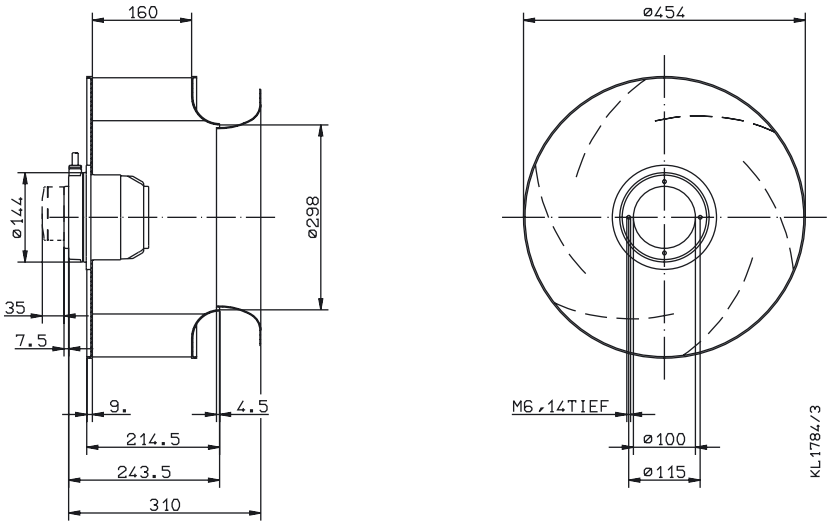

ZIEHL-ABEGG