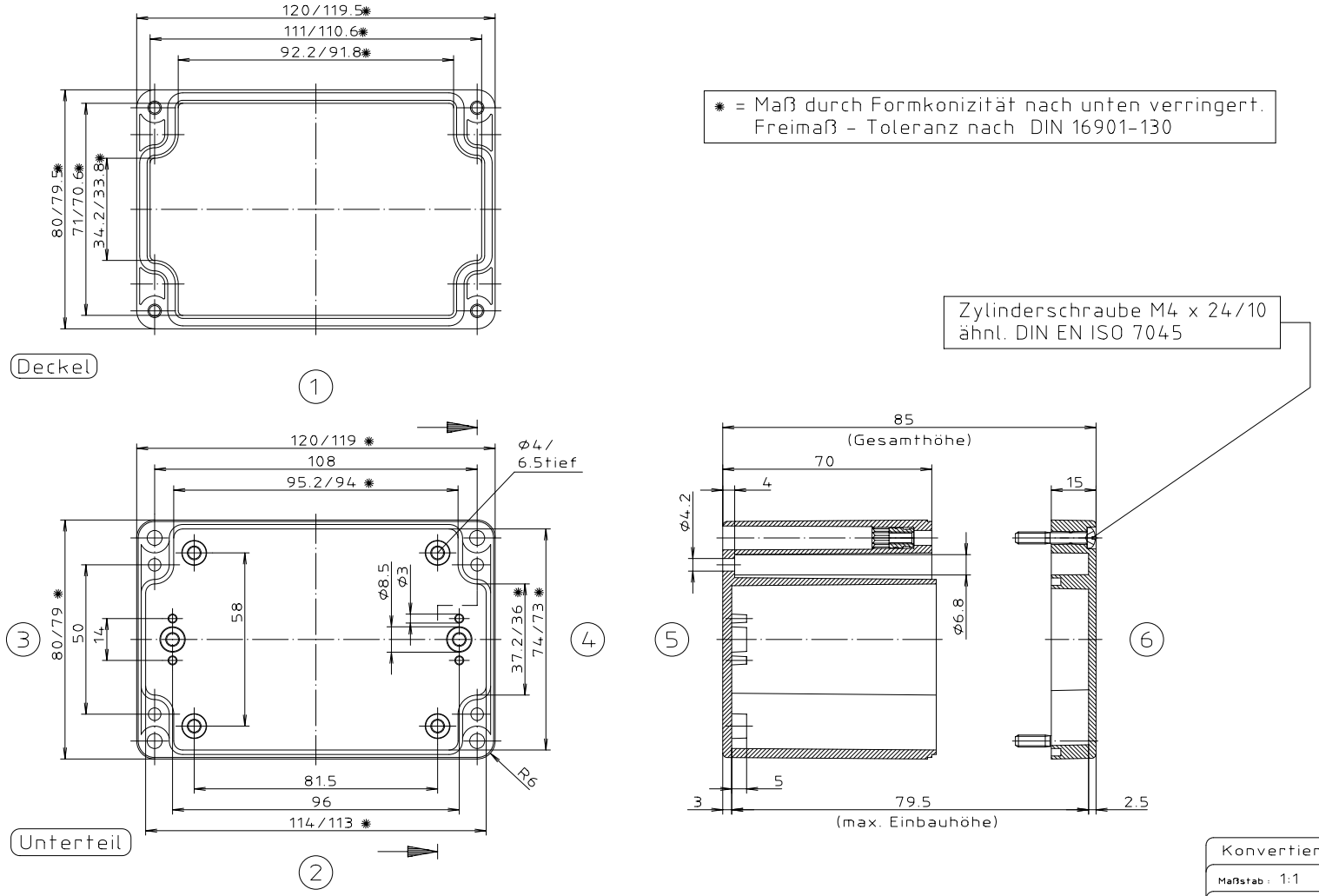


✱ = Maß durch Formkonizität nach unten verringert.
Freimaß – Toleranz nach DIN 16901-130

"Schutzvermerk nach DIN 34 beachten"

ABS-Gehäuse können durch eine andere Schwindung ca. 0,1–0,25% größer sein als gezeichnete PC-Gehäuse

Konvertierung nicht zulässig!

Maßstab: 1:1

Zchn.Nr: 2K 226.007.03

Artikel: M/T 226 mit Nocken
Katalogzeichnung

| Ae.Nr: | Datum: |
|---|---|
| 3601 | 22.04.02 |
| 3499 | 15.02.2000 |

BOPLA
A Phoenix Mecano Company

DISK : 2 501 110
Datum: 25.10.93 OK