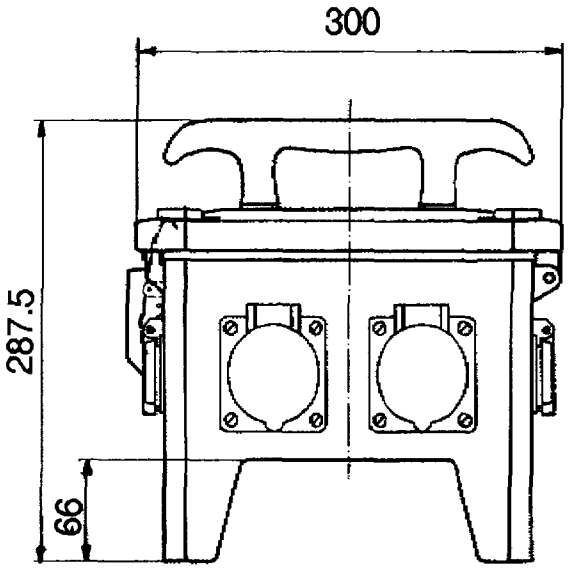

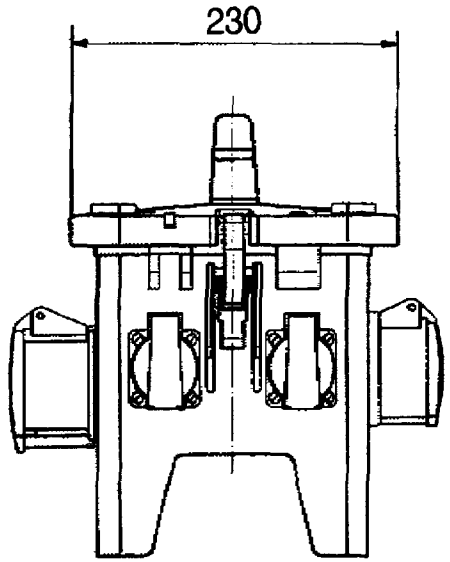

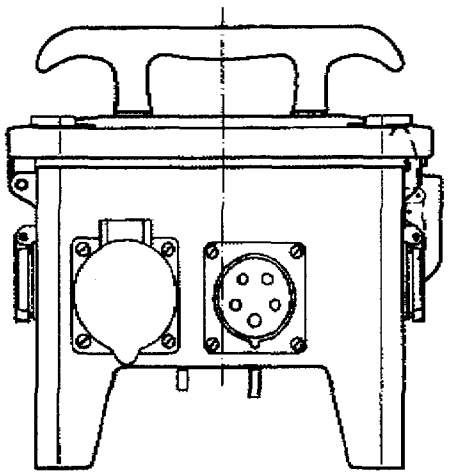

7	2	Kerzen-Sicherungssockel 3P+N 00H 125 mit Sicherungsschalter, 3. Fach	-
6	2	Kerzen-Sicherungssockel 3P+N 00H 125 mit Sicherungsschalter, 3. Fach	-
5	4	Mennekes Schutzkontakt-Steckdose 16A/3P+E 250V IP44	0000[illegible]
4	2	Mennekes Anbausteckdose 32A/3P+E 400V IP44	0000[illegible]
3	1	Mennekes Anbausteckdose 32A/3P+E 400V IP44	0000[illegible]
2	1	Mennekes Anbausteckdose 32A/3P+E 400V IP44	0000[illegible]
1	1	Fachbares Verteilergehäuse Maße [illegible] Farben Signalgelb	0000[illegible]

Datum: 07. 12. 1998	Datum: 70276	Datum: 210040460	
MENNEKES Elektrotechnik GmbH & Co. KG			
Mennekes Evers3J4 - Kombination Kabelverteiler Handy			
Blatt: 1-2958			

1 2 3 4 5 6 7 8 9 10 11 12