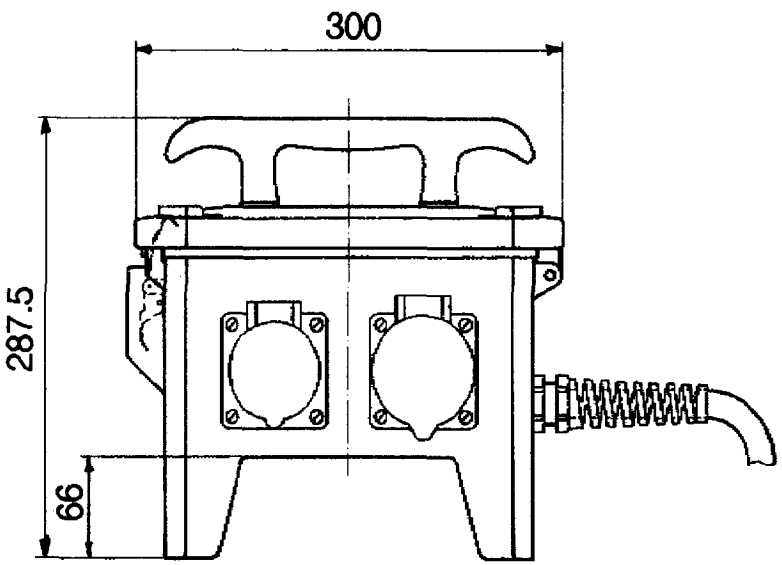

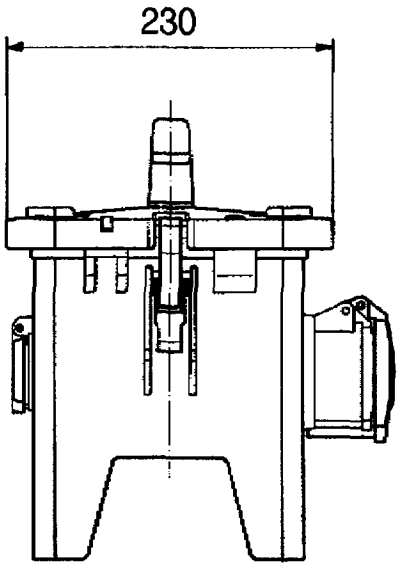

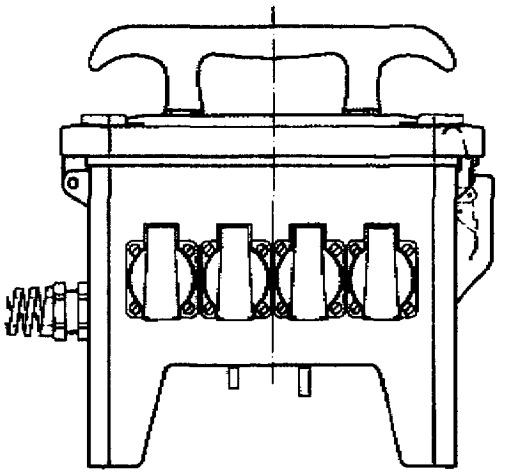

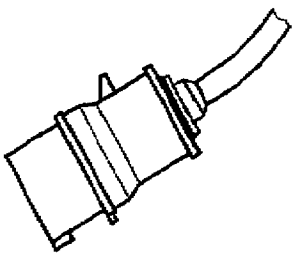

9	1	[illegible]	
8	1	[illegible]	
7	2	[illegible]	
6	1	[illegible]	
5	2	Mennekes [illegible]	[illegible]
4	1	Mennekes [illegible]	[illegible]
3	1	Mennekes [illegible]	[illegible]
2	1	[illegible]	
1	1	[illegible]	[illegible]

Stückzahl / Datum: 70351

Zeichnungs-Nr.: 110040542

07. 12. 1998

MENNEKES

Mennekes
Evenduv - Kombistecker
Steckgarn Verteiler [illegible]

Blatt 1 / 1

1-2951